# Termín realizace:
# 6.10.2025 - 19.10.2025

**ZNAČKU B28+E13 V DEN ZÁBORU VYMĚNIT ZA IP12 + E13**

## PROFIL KORIDORU PRO PĚŠÍ

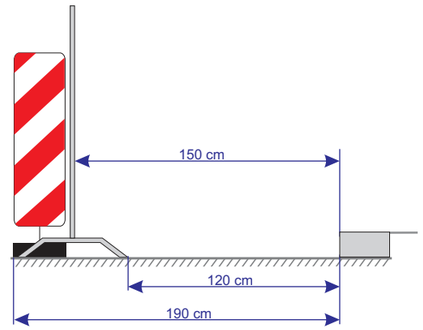


KORIDOR PRO PĚŠÍ ZE ZÁBRAN "Z 2" V CELKOVÉ DÉLCE 16 m

## Legenda:

- Stávající dopravní značení
- B 20a – Provizorní dopravní značení
- B 28, E 13 – E13: datum výkopu
- E 13, Z 2 – Chodník uzavřen
- E 13, Z 2 – Chodník uzavřen, použijte koridor pro pěší
- Výkop
- Zabraná část
- Koridor pro pěší ze zábran Z2
- Kontejner 5 x 2 m
- Oplocení
- Přechodová lávka pro pěší
- Sloup veřejného osvětlení

0 25 m

**VÝKOP U VJEZDŮ PO DOMLUVĚ S MAJITELI DOTČENÝCH OBJEKTŮ**

**VÝKOP BUDE OHRAZEN. PŘECHOD PŘES VÝKOPY BUDE UMOŽNĚN POMOCÍ LÁVEK PRO PĚŠÍ.**

**ZNAČKY B 28 BUDOU OSAZENY 7 DNÍ PŘEDEM S VYZNAČENÝM DATEM PLATNOSTI ZÁKAZU**

| | | |
|---|---|---|
| VYPRACOVAL: Milan Huňát, Poradenství v oblasti dopravy, Projekty DIO, 736 647 956 info@projektydio.cz | OBJEDNATEL ( INVESTOR, STAVBU PROVÁDÍ ) : CETIN a.s., Kristýna Breinlová - 602 516 482 | PŘEDPOKLÁDANÝ ZHOTOVITEL DOPRAVNÍHO ZNAČENÍ : ADOZ Praha - dopravní značení s.r.o., Armádního sboru 15 , PRAHA 10, Tel : 736 647 956, Non Stop: 602 226 027, www.adoz-znaceni.cz, e-mail: adoz@adozpraha.cz |
| OBEC: Praha 9 | ČÁST: Vysočany | |

STAVBA: FTTx0_A_PH_Staré Vysočany_PRVYS1_OK, 11010-102603

AKCE: VÝKOP PRO KABEL V ULICI NA BŘEHU

OBJEKT / ČÁST: **SITUACE DIO - 1. etapa**

FORMÁT: A3 | DATUM: 01.08.2025 | STUPEŇ: DIR | VÝKRES č.: 1